NEUROSCIENCE 2015

第38回
日本神経科学大会
The 38th Annual Meeting of the Japan Neuroscience Society

2015年 7月28日(火)-7月31日(金)
July 28-31, 2015

神戸国際会議場、神戸国際展示場
Kobe Convention Center, Port Island

大会長
柚崎 通介
慶應義塾大学医学部生理学教室
President
Michisuke Yuzaki
School of Medicine, Keio University

神経科学を極める
Back to Basics for
Future Neuroscience

http://www.neuroscience2015.jnss.org/

開催趣意書

各種募集案内・申込書 ランチョンセミナー ／ 附設展示会 ／ 広告掲載 ... 他

ご挨拶

社会の複雑化・少子高齢化の背景のもとで、自閉症・注意欠乏多動症候群などの発達障害やパーキンソン病、認知症などの神経変性疾患、統合失調症やうつ病などの精神疾患などが増加の一途をたどっています。そのため健やかな脳を育成し、精神・神経疾患の予防・治療法を開発し、失われた身体機能の回復・補完を可能とする技術開発をもたらす研究分野として、神経科学研究に対する社会からの要請と期待が近年ますます高まっています。

1990年代に米国や日本ではさまざまな戦略的脳科学研究が行われましたが、研究成果が必ずしも人の健康や産業発展に結びつかないという批判が相次ぎました。2000年代に入るとその反動から、国際的に製薬や臨床応用などのいわゆる「出口」につながるような研究に研究費を重点的に配分する動きが続きました。出口志向の研究は、短期的な結果がみえやすいため、予算が獲得しやすく政治家にも好まれます。しかし、このような研究のみでは新しい発見は決して得られないことが再びこの10年間で再認識されてきました。結果がすぐに出なくても基礎科学への長期的な投資が必須であり、新しい発見は基礎科学なしには語れないと痛切な反省がなされています（Nature Neuroscience誌2013年8月号論説）。基礎医学と臨床医学が密接に連携をとって常に「出口」へ繋がる努力は続けながらも、基礎医学研究を極めていくことが必須と考える次第です。

神経科学の最大の特徴は、カバーすべき領域が生命科学・医学の中でも極めて広範であることにあります。本大会でも分子生物学・生理学・薬理学・心理学・解剖学などの生命科学・基礎医学の研究者や精神科・リハビリテーション・脳外科・神経内科などの臨床医学分野の研究者が広く集まります。各領域の研究者間の密接な連携を進め、同時に幅広い視野をもつ次世代の神経科学者を育成することが本大会の最大のミッションと考えています。このために専門分野を越えた教育講演やシンポジウムの企画に加えて臨床系学会との連携等にも力を入れています。また若手・女性研究者の参加を積極的に推進するための工夫もしてあります。最後に、旅費補助制度や共同シンポジウムを通して欧米や近隣アジア諸国の関連学会との国際交流も積極的に進めます。本大会が、性別・年齢層・専門分野・国籍の異なる神経科学者の交流を推進することによって、「Back to Basics for Future Neuroscience」をキーワードとして、神経科学研究を極め、更には人々の幸福をもたらす未来の神経科学へと繋がっていくことを念願しています。

本来であれば本大会の開催につきましては、会員からの参加費でまかなうべきところですが、開催の目的を達成するには会場の設営や学会の運営に多大な費用を要し、諸費用の不足が見込まれております。つきましては厳しい状況の中、甚だ恐縮ではございますが、本大会の開催意義と事情をご賢察の上、格別のご協力、ご視点を賜りたくお願い申し上げます。

第 38 回日本神経科学大会
大会長　柚﨑 通介
慶應義塾大学医学部　教授

■開催概要

○名称　　和文名　第 38 回日本神経科学会大会
　　英文名　The 38th Annual Meeting of Japan Neuroscience Society

○大会テーマ　　神経科学を極める
　　Back to Basics for Future Neuroscience

○会期　　2015 年（平成 27 年） 7 月 28 日（火）～31 日（金）

○会場　　神戸国際会議場、神戸国際展示場 1 号館、2 号館

○開催の目的と意義

　本大会では、神経科学分野の最先端で活躍する国内外のトップ研究者を招聘し、基礎から臨床に及ぶ幅広い分野の神経科学研究者の研究発表や情報交換の場を提供し、性別・年齢層・専門分野・国籍の異なる研究者間の交流を積極的に推進することを目的とする。「Back to Basics for Future Neuroscience」をキーワードとして神経科学研究を極め、人々に幸福をもたらす未来の神経科学の発展へ繋げていく。

○開催計画の概要

・プレナリーレクチャー
・特別教育講演
・シンポジウム
・受賞記念講演
・一般口演・ポスター発表
・ランチョンセミナー
・機器 試薬 書籍 等展示会

○予定参加者数 3,500 名

○大会組織

大会長　柚崎 通介　（慶應義塾大学医学部）

実行委員長　平井 宏和　（群馬大学大学院医学系研究科）

副実行委員長　幸田 和久　（慶應義塾大学医学部）

実行委員

岡野 栄之　（慶應義塾大学医学部）
上口 裕之　（理化学研究所 脳科学総合研究センター）
鈴木 則宏　（慶應義塾大学医学部）
高橋 孝雄　（慶應義塾大学医学部）
仲嶋 一範　（慶應義塾大学医学部）
三村 将　（慶應義塾大学医学部）
安井 正人　（慶應義塾大学医学部）
吉田 一成　（慶應義塾大学医学部）
里宇 明元　（慶應義塾大学医学部）

組織委員長　安西 祐一郎（日本学術振興会）

組織委員

岡野 栄之　（慶應義塾大学医学部）
金澤 一郎　（国際医療福祉大学院　東京事務所）
高坂 新一　（国立精神・神経医療研究センター）
津本 忠治　（理化学研究所　脳科学総合研究センター）
中西 重忠　（大阪バイオサイエンス研究所）
西川 徹　（東京医科歯科大学大学院医歯学総合研究科）
樋口 輝彦　（国立精神・神経医療研究センター）
廣川 信隆　（東京大学大学院医学系研究科）
御子柴 克彦（理化学研究所　脳科学総合研究センター）
水澤 英洋　（国立精神・神経医療研究センター病院）
宮下 保司　（東京大学大学院医学系研究科）

プログラム委員長　岡部 繁男　（東京大学大学院医学系研究科）

プログラム委員

赤澤 智宏　（東京医科歯科大学大学院保健衛生学研究科）
池谷 裕二　（東京大学大学院薬学系研究科）
礒村 宜和　（玉川大学　脳科学研究所）
井ノ口 馨　（富山大学大学院医学薬学研究部）
入來 篤史　（理化学研究所　脳科学総合研究センター）
岩坪 威　（東京大学大学院医学系研究科）
大塚 稔久　（山梨大学医学部）
岡澤 均　（東京医科歯科大学　難治疾患研究所/脳統合機能研究センター）
岡戸 晴生　（東京都医学総合研究所 脳発達・神経再生分野）
岡野 ジェイムス 洋尚（東京慈恵会医科大学 再生医学研究部）
岡ノ谷 一夫　（東京大学教養学部）
尾仲 達史　（自治医科大学医学部）
加藤 忠史　（理化学研究所　脳科学総合研究センター）
上口 裕之　（理化学研究所　脳科学総合研究センター）

喜田 聡　（東京農業大学応用生物科学部）
北澤 茂　（大阪大学大学院生命機能研究科）
國吉 康夫　（東京大学大学院）
功刀 浩　（国立精神・神経医療研究センター）
久場 博司　（名古屋大学大学院医学研究科）
小泉 修一　（山梨大学医学部）
小泉 英明　（株式会社　日立製作所）
合田 裕紀子　（理化学研究所　脳科学総合研究センター）
五嶋 良郎　（横浜市立大学大学院医学研究科）
後藤 由季子　（東京大学大学院薬学系研究科）
小早川 令子　（大阪バイオサイエンス研究所）
齋藤 康彦　（群馬大学大学院医学系研究科）
西道 隆臣　（理化学研究所　脳科学総合研究センター）
坂井 克之　（玉川大学　脳科学研究所）
酒井 邦嘉　（東京大学大学院総合文化研究科）
櫻井 武　（金沢大学大学院医薬保健研究域医学系）
佐々木 努　（群馬大学　生体調節研究所）
佐藤 悠　（山梨大学　応用生命化学専攻）
鮫島 和行　（玉川大学　脳科学研究所）
澤本 和延　（名古屋市立大学大学院医学研究科）
澁木 克栄　（新潟大学　脳研究所）
下郡 智美　（理化学研究所　脳科学総合研究センター）
鈴木 匡子　（山形大学大学院医学系研究科）
泰羅 雅登　（東京医科歯科大学大学院医歯学総合研究科）
高橋 琢哉　（横浜市立大学大学院医学研究科）
高橋 智幸　（同志社大学脳科学研究科）
谷藤 学　（理化学研究所　脳科学総合研究センター）
辻 省次　（東京大学大学院医学系研究科）
坪井 昭夫　（奈良県立大学　先端医学研究機構）
東原 和成　（東京大学大学院農学生命科学研究科）
仲嶋 一範　（慶應義塾大学医学部）
畑 裕　（東京医科歯科大学大学院医歯学総合研究科）
馬場 広子　（東京薬科大学薬学部）
平井 宏和　（群馬大学大学院医学系研究科）
平田 たつみ　（国立遺伝学研究所　脳機能研究部門）
深井 朋樹　（理化学研究所　脳科学総合研究センター）
真鍋 俊也　（東京大学医科学研究所　基礎医科学部門）
三浦 正幸　（東京大学大学院薬学系研究科）
三村 将　（慶應義塾大学医学部）
宮田 麻理子　（東京女子医科大学医学部）
虫明 元　（東北大学大学院医学系研究科）
森 郁恵　（名古屋大学大学院理学研究科）
安井 正人　（慶應義塾大学医学部）
柳川 右千夫　（群馬大学大学院医学系研究科）
吉本 潤一郎　（沖縄科学技術大学院大学　神経計算ユニット）
和田 圭司　（国立精神・神経医療研究センター）
渡辺 雅彦　（北海道大学大学院医学研究科）
渡部 文子　（東京慈恵会医科大学総合医科学研究センター）

○収支予算案　(2014 年 7 月 1 日現在)

収入の部		
項目	金額	備考
1. 参加費	34,010,000 円	早期登録 会員 1,000 名×15,000 円 非会員 30 名×20,000 円 学生会員 500 名×1,000 円 学生非会員 20 名×3,000 円 後期登録 会員 400 名×17,000 円 非会員 100 名×22,000 円 学生会員 100 名×2,000 円 学生非会員 100 名×4,000 円 当日登録 会員 200 名×19,000 円 非会員 150 名×24,000 円 学生会員 100 名×3,000 円 学生非会員 50 名×5,000 円
2. セミナー共催費	9,828,000 円	7 件
3. 企業展示出展料	17,539,200 円	100 小間：書籍コーナー20 小間を含む
4. 広告収入：HP バナー広告	2,405,600 円	
広告収入：プログラム集広告	3,100,000 円	17 頁
5. 寄付金	12,000,000 円	
合計	78,882,800 円	

支出の部		
項目	金額	備考
1. 会議準備費	18,389,450 円	
1) 人件費	5,322,000 円	
2) IT 制作費	5,727,950 円	HP・演題・参加登録システム含む
3) 印刷・製作費	6,321,310 円	翻訳費用を含む
4) 通信・運搬費	818,190 円	
5) 消耗品・雑費	200,000 円	
2. 会議当日費	54,012,250 円	
1) 人件費	4,981,916 円	
2) 会議費	7,495,440 円	市民公開講座開催費を含む
3) 会場費	21,720,624 円	
4) 機材・備品費	5,883,900 円	
5) 看板装飾費	1,421,200 円	
6) 展示関係費	5,559,400 円	
7) 招聘費	6,949,770 円	
3. 事後処理費	2,056,520 円	
4. 予備費	4,424,580 円	
合計	78,882,800 円	

パッケージスポンサーシップ

募集ご案内

■パッケージスポンサーシップ　募集要項

次のプラチナ、ゴールド、シルバーのパッケージスポンサーシップを募集いたします。

パッケージスポンサー申込締切日：　2015 年 3 月 20 日（金）

Platinum － プラチナパッケージスポンサーシップ　パッケージ価格　¥2,700,000（消費税別）

●パッケージに含まれる内容			通常価格（円：消費税別）
1	ランチョンセミナー	1 セミナー　日時・会場 **最上位**選択優先権付	1,300,000～1,700,000
2	展示基礎小間（A）	**5 小間**　小間位置 **最上位**選択優先権付	1,000,000
3	バナー広告	1 枠	200,000
4	学会参加証	**5 名分**（懇親会参加権利付）	100,000 相当
		通常価格合計	2,600,000～3,000,000

Gold － ゴールドパッケージスポンサーシップ　パッケージ価格　¥2,100,000（消費税別）

●パッケージに含まれる内容			通常価格（円：消費税別）
1	ランチョンセミナー	1 セミナー　日時・会場 **上位**選択優先権付	1,300,000～1,700,000
2	展示基礎小間（A）	**2 小間**　小間位置 **上位**選択優先権付	400,000
3	バナー広告	1 枠	200,000
4	学会参加証	**3 名分**（懇親会参加権利付）	60,000 相当
		通常価格合計	1,960,000～2,360,000

Silver －シルバーパッケージスポンサーシップ　パッケージ価格　¥1,500,000（消費税別）

●パッケージに含まれる内容			通常価格（円：消費税別）
1	ランチョンセミナー	1 セミナー　日時・会場 選択優先権付	1,300,000
2	展示基礎小間（A）	**1 小間**　小間位置 選択優先権付	200,000
3	バナー広告	1 枠	200,000
		通常価格合計	1,700,000

パッケージスポンサーシップのお申込みは、「パッケージスポンサーシップ申込書」にご記入の上、2015 年 3 月 20 日（金）までに申込先までお送りください。

○申込先：　第 38 回日本神経科学会大会展示会事務局（株式会社エー・イー企画内）
〒101-0003　東京都千代田区一ツ橋 2-4-4 岩波書店一ツ橋別館 4 階
TEL:03-3230-2744　FAX:03-3230-2479
e-mail: e_staff@neuroscience2015.jnss.org

※各パッケージクラス内での選択優先権は、お申込み「先着順」とさせていただきます。

※各パッケージに含まれる以上の出展小間数を、お申込みの際は¥200,000（税別）/小間にて追加分を承ります。

※パッケージに含まれる内容についての詳細は、以降にございます各募集要項の詳細をご覧ください。

ランチョンセミナー

募集ご案内

■ランチョンセミナー　募集要項

ランチョンセミナーは、第 38 回日本神経科学大会との共催とします。

○会場:　　大会の各講演会場を使用

○ランチョンセミナーの使用言語:　日本語／英語

○日時:　　2015 年(平成 27 年)7 月 28 日(火)～30 日(木)
発表時間 －60 分(昼食時間帯を予定)
1 日あたり 3～6 社程度の平行開催となります。申込数に応じて変更する場合があります。
※プログラムの都合により、時間帯が変更となる場合があります。

○申込方法: 別添の申込書に必要事項をご記入の上、下記申込先まで FAX または e-mail でお送りください。
お申込み後(E-mail、FAX 等による申込受理後)の開催登録の取り消しはできません。ご了承の上、お申込みください。
お申込み後に共催費をご請求書いたします。請求書に記載いたします振込口座へ期日までにお振込みください。
※振込手数料は貴社にてご負担ください。
※手形によるお支払いはお受けできません。

○申込先:　第 38 回日本神経科学会大会展示会事務局(株式会社エー・イー企画内)
〒101-0003　東京都千代田区一ツ橋 2-4-4 岩波書店一ツ橋別館 4 階
TEL:03-3230-2744　FAX:03-3230-2479
e-mail: e_staff@neuroscience2015.jnss.org

○申込締切: 2015 年 3 月 20 日(金)

○情報公開について:
拠出いただきましたランチョンセミナー共催費につきまして各社が公表することに同意いたします。

○会場・共催費

開催日	時間(予定)	セミナー名称	会場	席数(予定)	共催費
7 月 28 日(火)	12:00～13:00	ランチョンセミナー1	神戸国際会議場　3F　国際会議室	360 席	¥ 1,700,000
	12:00～13:00	ランチョンセミナー2	神戸国際会議場　4F　401＋402	180 席	¥ 1,300,000
	12:00～13:00	ランチョンセミナー3	神戸国際会議場　5F　501	190 席	¥ 1,300,000
	12:00～13:00	ランチョンセミナー4	神戸国際会議場　5F　502	190 席	¥ 1,300,000
7 月 29 日(水)	12:00～13:00	ランチョンセミナー5	神戸国際会議場　3F　国際会議室	360 席	¥ 1,700,000
	12:00～13:00	ランチョンセミナー6	神戸国際会議場　4F　401＋402	180 席	¥ 1,300,000
	12:00～13:00	ランチョンセミナー7	神戸国際会議場　5F　501	190 席	¥ 1,300,000
	12:00～13:00	ランチョンセミナー8	神戸国際会議場　5F　502	190 席	¥ 1,300,000
7 月 30 日(木)	12:00～13:00	ランチョンセミナー9	神戸国際会議場　3F　国際会議室	360 席	¥ 1,700,000
	12:00～13:00	ランチョンセミナー10	神戸国際会議場　4F　401＋402	180 席	¥ 1,300,000
	12:00～13:00	ランチョンセミナー11	神戸国際会議場　5F　501	190 席	¥ 1,300,000
	12:00～13:00	ランチョンセミナー12	神戸国際会議場　5F　502	190 席	¥ 1,300,000

※共催費は消費税を含んでおりません

※開催日、開催会場の決定は、申込書の開催希望欄を参考の上、組織委員会にて決定いたします。予めご了承ください。

○備考

●講演会場設備について

大会で用意しております標準的な講演設備（プロジェクター、スクリーン等の映写機材やマイク等の音響機材）、映像・音響・照明担当の各係員は開催費に含まれております。

その他、ビデオ撮影やテープ録音等の機材などを用意する場合は別途費用となります。事務局までお問い合わせください。

●プログラム編成

プログラムの編成は、組織委員会にて決定し、事務局よりセミナー共催者へご連絡いたします。

● ランチョンセミナー共催費に下記の費用は含まれておりません。会期終了後に運営事務局（株式会社エー・イー企画）より実費ご請求させていただきます。

○ 参加者用の昼食（ドリンク・お茶等付）

時間帯が昼食時に当たりますので、昼食のご用意をお願いいたします。

お弁当類とドリンクのセット：単価 1,300 円程度を予定。

数量はセミナー共催者に決定していただきます。

昼食の発注は、申込締切日以降にセミナー共催者へ発注数の確認連絡を行い、運営事務局から一括発注いたします。

○ オプション

①人件費：運営スタッフ(アナウンス係、進行計時係、資料・弁当配付係、誘導係等)

※大会運営スタッフとは別途依頼発注となります。

②講師、座長への謝礼、交通費

③看板・表示物：会場前表示看板等

④追加機材：収録機材（録音・録画）、同時通訳、控室機材等

⑤控室：部屋代

※今大会では講演会場にお打合せできる控室をご用意できません。そのため隣接の神戸ポートピアホテルに依頼することになります。

⑥業務運営費

※上記オプションに申し込まれた場合には、オプション費用の合計額に手数料 10%を併せてご請求いたします。

広告掲載

プログラム集

大会ホームページバナー

募集ご案内

■プログラム集広告掲載　募集要項

1. 広告媒体名　　:第 38 回日本神経科学大会 ／ Neuroscience2015 プログラム集
2. 広告媒体版型・印刷方法等
　　:A4 判(天地 297mm×左右 210mm)、400 ページ想定
　　印刷:オフセット印刷 表紙 4C/本文 1C、製本:無線綴じ
3. 発行部数　　:3,000 部
4. 配布対象　　:大会参加者
5. プログラム集発行予算:4,620,000 円
5. 広告掲載費　　:後付掲載面の割付は主催者に一任いただきます。

掲載面	スペース	印刷色数	掲載費	募集予定数
表 4(裏表紙)	A4 1 ページ	カラー(4 色印刷)	500,000 円	1 枠
表 2(表紙のウラ)	A4 1 ページ	白黒(1 色印刷)	250,000 円	1 枠
表 3(裏表紙のウラ)	A4 1 ページ	白黒(1 色印刷)	250,000 円	1 枠
後付 1 ページ	A4 1 ページ	白黒(1 色印刷)	150,000 円	10 枠程度
後付 1/2 ページ	A4 1/2 ページ	白黒(1 色印刷)	80,000 円	10 枠程度

※掲載料金に消費税は含まれておりません。

6.申込方法　　:別添の申込用紙に必要事項をご記入の上、下記申込先までE-mailまたはFAXでお送りください。

7.申込締切日　　:2015 年 3 月 30 日(月)

8.原稿締切日　　:2015 年 4 月 15 日(水)

9.広告サイズ　　:1 ページ　　天地 255 mm×左右 180 mm
　　1/2 ページ　　天地 120 mm×左右 180 mm
　　ブリード版(断ち落とし)の広告はカラー、白黒共にできません。

10.入稿形態　　:完全データ入稿 ・・・ 白黒、カラー(校正紙や出力見本を添付してください)

●データ入稿形式 :

①Adobe illustrator － FONT は全てアウトライン化、画像は埋込をしてください。使用した OS と illustrator のバージョンをご明記ください。入稿後は添付いただく校正紙との比較確認を印刷担当会社が行いますので、色校正は提出いたしません。予めご了承ください。

②PDF FILE 入稿の場合、FONT は全てアウトライン化、画像は埋込された FILE 入稿でお願します。MS-Word、MS-PowerPoint を利用しての PDF 保存の場合は必ず使用ソフトを明記してください。データをお受けできない場合もございます。ご了承ください。

11.入稿方法　　:入稿データは、CD-ROM に保存しお送りください。使用後は事務局で破棄させていただきますのでご了承ください。

12.広告掲載費のご請求について
　　:広告掲載費のご請求はプログラム集が発行後に、広告掲載誌と同時期に発送いたしますので、広告掲載費はご請求後 1 ヶ月以内にお振込みいただけますようお願いいたします。

13.情報公開について　:拠出いただきました協賛金につきましては、各社が公表することに同意いたします。

14.申込先

第 38 回日本神経科学会大会展示会事務局(株式会社エー・イー企画内)
〒101-0003　東京都千代田区一ツ橋 2-4-4 岩波書店一ツ橋別館 4 階
TEL:03-3230-2744　FAX:03-3230-2479 e-mail: e_staff@neuroscience2015.jnss.org

■大会ホームページバナー広告掲載　募集要項

1.広告媒体名　　:第 38 回日本神経科学大会 ／ Neuroscience2015 大会ホームページ
2.広告媒体形態　　:バナー広告
3.大会ホームページ　　:http:// www.neuroscience2015.jp
　　2014 年 8 月 OPEN
4.募集予定数　　:10 枠 程度
5.表示方法　　:ランダム表示 － ホームページ訪問時の click タイミング表示です。
6.広告掲載料金　　:200,000 円(消費税別)/1 枠
7 申込方法　　:別添の申込用紙に必要事項をご記入の上、下記申込先までE-mailまたはFAXでお送りください。
8.掲載期間　　:2014 年 9 月から随時受付。会期後 1 か月後までの掲載を保証。
9.掲載サイズ　　:天地 80 pixels×左右 280 pixels
10.入稿形態　　: ①保存形式 － GIF(アニメーション GIF、無限ループ可)、JPEG
　　②保存容量 － 50Kbyte 以内
　　③掲載データの変更はできません。ご了承ください。
11.入稿方法　　:上記掲載サイズで制作し、保存形式を順守し、リンク先 URL と共に入稿してください。バナーデータ入稿後、7 営業日以内にバナー広告を掲載します。入稿データは、CD-ROM に保存しお送りください。使用後は事務局で破棄させていただきますのでご了承ください。
12.広告掲載費のご請求について
　　:広告掲載費のご請求は、バナーデータ掲載後にご請求いたします。ご請求後 1 ヶ月以内にお振込みいただけますようお願いいたします。
13.情報公開について　:拠出いただきました協賛金につきましては、各社が公表することに同意いたします。

14.申込先　　第 38 回日本神経科学会大会展示会事務局(株式会社エー・イー企画内)
　　〒101-0003　東京都千代田区一ツ橋 2-4-4 岩波書店一ツ橋別館 4 階
　　TEL:03-3230-2744　FAX:03-3230-2479 e-mail: e_staff@neuroscience2015.jnss.org

※大会ホームページ予定イメージ

展示会　出展

募集ご案内

■附設展示会　募集要項

○展示会 会期　　2015 年(平成 27 年)　7 月　28 日(火)　　9:00 ～ 17:30
　　29 日(水)　　9:00 ～ 17:30
　　30 日(木)　　9:00 ～ 15:30

○展示会 会場　　神戸国際展示場 2 号館 1F

○募集対象　　医療・ライフサイエンスの研究等に必須の機器類、試薬類、ディスポーザブル製品類、ソフトウェア・データベース等を含むコンピュータシステム類、受託解析等のサービス類、大学や研究施設等の紹介・募集、その他研究に携わるサービス類、関連書籍等の出展や翻訳サービスを募集対象といたします。募集対象外の商品やサービスはお断りしております。

○申込方法　　既定の申込書(別紙)に必要事項をご記入の上、FAX または e-mail にて事務局へ送付してください。申込書をお送りいただく際には、送信・受信エラー等により申込書が届かない場合がございますので、送付いただきましたら電話や e-mail にてご連絡・ご確認をお願いいたします。

○申込締切　　2015 年 4 月 20 日(月)

○振込期日　　2015 年 6 月 30 日(火)
※出展料金を請求後、何らかの事情で振込期日までに振込が間に合わない場合は、必ず事務局へご連絡ください。ご連絡がなく振込がない場合は、開催当日、展示会場に小間のご用意が出来ない上、事項の出展解約に基づき解約料金をお支払いただきます。ご了承ください。

○出展の解約(キャンセル)について
申込受理後は、組織委員会が不可抗力と認めた事故以外は原則解約することはできません。組織委員会が認めた場合でも、出展の解約理由を書面にて送付いただき、受領した日を基準として解約料金をお支払いただきます。

※解約料金
2015 年 4 月 20 日までに受領した場合…
請求額(出展料金)の 50%を解約金としてお支払いいただきます。
2015 年 4 月 20 日以後に受領した場合…
請求額(出展料金)の全額を解約金としてお支払いいただきます。

○申込・問合せ先　　第 38 回日本神経科学会大会展示会事務局(株式会社エー・イー企画内)
担当:安藤 敬　長瀬 仁
〒101-0003　東京都千代田区一ツ橋 2-4-4 岩波書店一ツ橋別館 4F
Tel:03-3230-2744/fax:03-3230-2479/e-mail:e_staff@neuroscience2015.jnss.org

○小間の割当て　申し込み締切後、出品物の種類・形状・重量・小間数などを考慮し、小間割りした後「出品確認書」にて出展者へ通知いたします。出展者説明会は行いませんので、ご了承ください。※グループ会社間や協力・協同会社間で、小間を隣接させたい等のご希望がある場合、申込時、申込書の「通信欄」に記載いただくなど、申込締切日までに事務局へご連絡ください。

○展示出品台の有無

基礎小間には既設の出品台を付属しておりますが、既設出品台が不要な場合、申込書の「出品台の有無」欄に不要な小間数分（出品台数分）をご記入ください。また、基礎小間を利用せず、自社にて特別装飾を施す予定がある場合には「自社にて特別装飾を予定」欄にチェックを入れてください。

○出品物の管理　各出品物管理は出展者が責任を持つものとし、展示期間中の出品物の盗難・紛失・火災・損傷など、不可抗力による出品物の損害に対して、補償などの責任は一切負いませんのでご了承ください。

○その他の事項　開催当日の自社小間前以外（展示会場や講演会場となる建物内外）で、チラシ・カタログ・試供品などを配布することは禁止といたします。多くの出展者が参加されますので、ご協力ください。ただし、チラシ配布に関する協賛メニューを購入いただいた場合や、その他、組織委員会で決定した場合は除きます。

○出品物の搬入・搬出の日程（予定）

搬入:2015 年 7 月 27 日（月） 14:00～18:00

搬出:2015 年 7 月 30 日（木） 15:30～

※搬入・搬出の日程は変更となる場合がございます。会期約 1 か月までにご案内する「出品確認書」に詳細を記載いたしますので、必ずご確認ください。

●小間タイプと小間料金　　申込締切:2015 年 4 月 20 日(月)

◆A タイプ　　小間料金: 200,000 円(消費税別)/小間

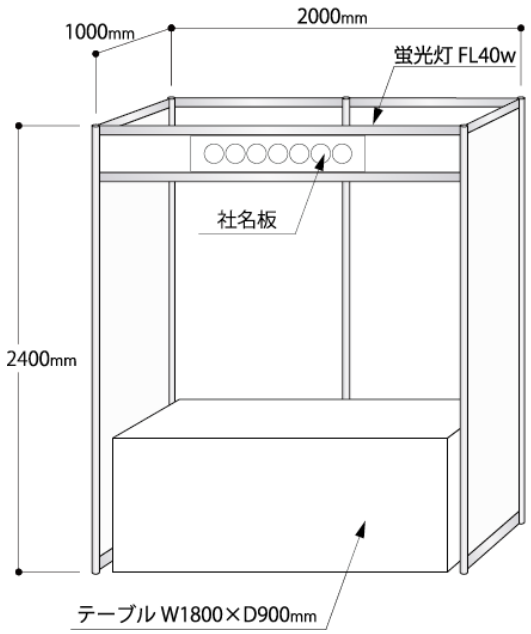

○募集対象
医療・ライフサイエンスの研究等に必須の機器類、試薬類、ディスポーザブル製品類、ソフトウェア・データベース等を含むコンピュータシステム類、受託解析等のサービス類を扱う企業/団体が対象となります。

○小間サイズ:W2,000×D1,000×H2,400(mm)
○セット内容:出品台(W1,800×D900×H 約 720(mm)、白布付き)、社名板、蛍光灯(FL40W)、イス 1 脚(複数小間申込みの場合は異なります)
○基礎小間制作仕様は、システムパネルとなります。壁面への画鋲や釘類でのパネル・ポスター等の貼付はできません。
○展示説明員の名札は 1 小間につき○枚配布いたします。

◆B タイプ　　小間料金: 12,000 円(消費税別)/小間

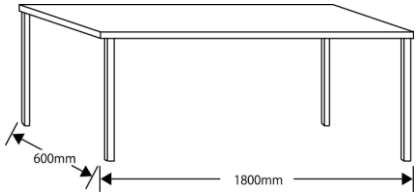

○募集対象　関連書籍等を扱う、出版社、書店。翻訳サービス等の企業/団体が対象となります。

○小間サイズ:W1,800×D600(mm)　○セット内容:出品台(テーブル:W1,800×D600(mm))、イス 1 脚
※社名板、出品台の布等は、各出展者にてご用意ください。
○展示説明員の名札は 1 小間につき○枚配布いたします。

◆C タイプ　　小間料金: 90,000 円(消費税別)/小間　**※小間の仕様は、<u>A タイプと同様</u>となります。**

○募集対象　アカデミア関係機関を対象とし、大学や公的機関等が該当します。

○小間サイズ:W2,000×D1,000×H2,400(mm)
○セット内容:出品台(W1,800×D900×H 約 720(mm)、白布付き)、社名板、蛍光灯(FL40W)、イス 1 脚(複数小間申込みの場合は異なります)
○基礎小間制作仕様は、システムパネルとなります。壁面への画鋲や釘類でのパネル・ポスター等の貼付はできません。
○展示説明員の名札は 1 小間につき○枚配布いたします。

◆各タイプ共に<u>電力を使用する場合は、別途申込み</u>が必要となります。

電力を必要とする場合、電力申込書に必要事項をご記入の上、事務局までご送付ください。
電源仮設工事費および消費電力料金は出展者の負担となります。
※詳細は「電力申込書」をご確認ください。

第 38 回日本神経科学大会 ／ Neuroscience2015

パッケージスポンサーシップ 申込書

申込締切日:2015 年 3 月 20 日

申込日:　　年　　月　　日

申込社 日本語、英語を両方ご記入ください	JPN ENG	
所 在 地	(〒　　－　　) 住 所	
ご担当者	氏名	TEL
	所属部署	FAX
	E-mail アドレス: ※申込後にご連絡いたしますので必ずご記入ください。	

◆申し込まれるパッケージスポンサーシップにチェックされ、ご希望のランチョンセミナーをお選びください。ご希望に沿えない場合がございますので第 2 希望までご記入ください。

	Platinum プラチナパッケージスポンサー		Gold ゴールドパッケージスポンサー		Silver シルバーパッケージスポンサー

◇ **ランチョンセミナー申込内容**

開催日とセミナー名称をご記入ください。例: 第 1 希望セミナー: 7 月 28 日 ランチョンセミナー 1
※ 第 2 希望セミナーまでご記入ください。

第 1 希望セミナー: 7 月___日 ランチョンセミナー ____　　第 2 希望セミナー: 7 月___日 ランチョンセミナー

※各パッケージクラス内での選択優先権は、お申込み「先着順」とさせていただきます。
※各パッケージに含まれる以上の出展小間数を、お申込みの際は別途「展示会申込書」にご記入の上お申込みください。¥200,000(税別)/小間にて追加分を承ります。また、電力を使用する場合には別途お申込みが必要です。「電源仮設・電力申込書」にご記入の上お申込みください。
※パッケージに含まれる内容についての詳細は、各募集要項の詳細をご覧ください。

通信欄 ※お問い合わせがございましたらご記入ください。

●お問合せ申込書送付先 ： 第 38 回日本神経科学会大会展示会事務局（株式会社エー・イー企画内）
FAX. 03-3230-2479 ／ TEL. 03-3230-2744 E-mail(専用) e_staff@neuroscience2015.jnss.org

第 38 回日本神経科学大会 ／ Neuroscience2015

ランチョンセミナー 申込書

申込締切日:2015 年 3 月 20 日

申込日:　　年　　月　　日

申込社 日本語、英語を両方ご記入ください	JPN ENG	
所 在 地	(〒　　－　　) 住 所	
ご担当者	氏名	TEL
	所属部署	FAX
	E-mail アドレス: ※申込後にご連絡いたしますので必ずご記入ください。	

1.申込内容　　開催日とセミナー名称をご記入ください。例: 第 1 希望セミナー: 7 月 28 日 ランチョンセミナー 1
※ 第 2 希望セミナーまでご記入ください。

第 1 希望セミナー: 7 月___日 ランチョンセミナー ____　　金額＿＿＿＿＿＿＿＿円(消費税別)

第 2 希望セミナー: 7 月___日 ランチョンセミナー ____　　金額＿＿＿＿＿＿＿＿円(消費税別)

2.プログラム内容(予定)

テーマ: ＿＿＿＿＿＿＿＿＿＿＿＿＿＿＿＿＿＿＿＿＿＿＿＿＿＿＿＿＿＿

演者:　御名前＿＿＿＿＿＿＿＿＿＿＿＿　所属＿＿＿＿＿＿＿＿＿＿＿＿

座長もしくは司会: □ 座長　□ 司会

御名前＿＿＿＿＿＿＿＿＿＿＿＿　所属＿＿＿＿＿＿＿＿＿＿＿＿

通信欄 ※お問い合わせがございましたらご記入ください。

●お問合せ申込書送付先 ： 第 38 回日本神経科学会大会展示会事務局（株式会社エー・イー企画内）
FAX. 03-3230-2479 ／ TEL. 03-3230-2744 E-mail(専用) e_staff@neuroscience2015.jnss.org

第 38 回日本神経科学大会 ／ Neuroscience2015

広告関係 申込書

申込締切日:2015 年 3 月 30 日

申込日:　　年　　月　　日

申込社 日本語、英語を両方ご記入ください	JPN ENG	
所 在 地	(〒　　－　　) 住 所	
ご担当者	氏名	TEL
	所属部署	FAX
	E-mail アドレス: ※申込後にご連絡いたしますので必ずご記入ください。	

1.お申込み

☐ プログラム集広告に申し込みます　掲載面: _____　金額 _____ 円(消費税別)

☐ 大会ホームページ バナー広告に申し込みます　金額 _____ 円(消費税別)

通信欄 ※お問い合わせがございましたらご記入ください。

●お問合せ申込書送付先 : 第 38 回日本神経科学会大会展示会事務局 (株式会社エー・イー企画内)

FAX. 03-3230-2479 ／ TEL. 03-3230-2744 E-mail(専用) e_staff@neuroscience2015.jnss.org

第 38 回日本神経科学大会 ／ Neuroscience2015
展示会 申込書

申込締切日:2015 年 4 月 20 日

申込日:　　年　　月　　日

申込社 日本語、英語を両方ご記入ください	JPN ENG	
所 在 地	(〒　　－　　) 住 所	
ご担当者	氏名	TEL
	所属部署	FAX
	E-mail アドレス: ※申込後にご連絡いたしますので必ずご記入ください。	

1. 申込タイプ　☐ A タイプ　☐ B タイプ　☐ Cタイプ

（※B タイプは書籍関係、翻訳サービス等。C タイプはアカデミア関係機関の大学や公的機関を対象とし、これ以外は A タイプでの申込となります）

2. 申込小間数　＿＿＿＿小間 × 1 小間単価（消費税別）A タイプ: 200,000 円　B タイプ: 12,000 円　C タイプ: 90,000 円　出品料金合計金額（消費税別）＿＿＿＿＿＿＿＿＿＿円

3. 出品台の有無　※既設出品台は出品料金に含まれておりますが、出品台が不要な場合には事前にお知らせください。

申込み小間数 ＿＿＿＿小間の内 ＿＿＿＿小間分の出品台が 不 要

4. 特別装飾を専門会社に依頼し施工予定の場合は、チェックをしてください。

☐ 自社にて特別装飾を予定

5. 搬入出の予定について　※搬入計画にご協力ください。

☐ 自社車輌　☐ 富島海運（事務局推奨）　☐ 宅配便（ヤマト、佐川急便等のルート便）

☐自社手配の運送会社（チャータートラックなど）　☐ 未定・その他

6. 展示出品物について ※出品物の主製品などご記入ください。小間割の際に必要です。また、重量物（100kg 超え）がある場合もご記入ください。

展示出品物	サイズ（幅×奥行×高さ mm）	重量（kg）

※通信欄

●お問合せ申込書送付先 ： 第 38 回日本神経科学会大会展示会事務局（株式会社エー・イー企画内）

FAX. 03-3230-2479 ／ TEL. 03-3230-2744 E-mail（専用） e_staff@neuroscience2015.jnss.org

事務局欄　受理:　送信:　請求:　小間 No

第 38 回日本神経科学大会 ／ Neuroscience2015
電源仮設・電力申込書

申込締切日:2015 年 5 月 20 日

申込日:　　年　　月　　日

使用電力料は、出品料金に含まれておりません。
電力を必要とする製品、別途特別装飾をされる照明等の電力は、本申込書に必要事項を記入の上申込みください。
電源仮設工事費および消費電力料金は出展社の負担となります。

●A タイプ、C タイプの基礎小間には、照明用の蛍光灯(40W:パラペット裏設置)が 1 小間に付き 1 本付きます。
●B タイプの基礎小間には、照明設備は付いておりません。
●ご請求は、会期後請求いたします。
●電力料金は次のとおりです。

100V での電力供給の場合:小間内へコンセント(2 口)で供給します
500W まで 30,000 円(コンセント 1 個付属/消費税別)
501W 以上 1KW まで　35,000 円(コンセント 1 個付属/消費税別)
・ 1KW 以上のご使用の場合は、1KW ごとに 15,000 円(消費税別)を加算させていただきます。
・ コンセント数は、1KW ごとに 1 個付属します。

※コンセントを追加される場合やアースが必須の場合には、別途費用となります。
※200V(三相・単相)を申込みの場合、100V とは別に別途電源仮設工事が必要となり割高になります。ご了承ください。
※特別装飾をされる場合にコンセント供給ではなく、ブレーカーでの供給を希望される場合には、申込書にチェックをし申込みください。ブレーカー以降の 2 次側電気工事は自社にて施工してください。また、ブレーカー位置を後日図面にて提出してください。

◆ 申 込 先:　株式会社 エー・イー企画　展示会事業部
〒101-0003 千代田区一ツ橋 2-4-4 岩波書店一ツ橋別館 4F
FAX. 03-3230-2479　TEL. 03-3230-2744

月　　日

申込社

所在地	(〒　　ー　　) 住 所	
ご担当者	氏名	TEL
	所属部署	FAX
	E-mail アドレス:	

◆ 以下のとおり電力使用を申し込みます。

100V　　W		電力料金　　円
200V　　W	- □ 単相　□ 三相	電力料金　お問合せください

□ 特別装飾等でブレーカーでの供給を希望される場合はチェックしお申込みください

申込先:㈱エー・イー企画 ／ FAX. 03-3230-2479　Tel. 03-3230-2744

事務局欄　　受理:　　請求:　　小間 No